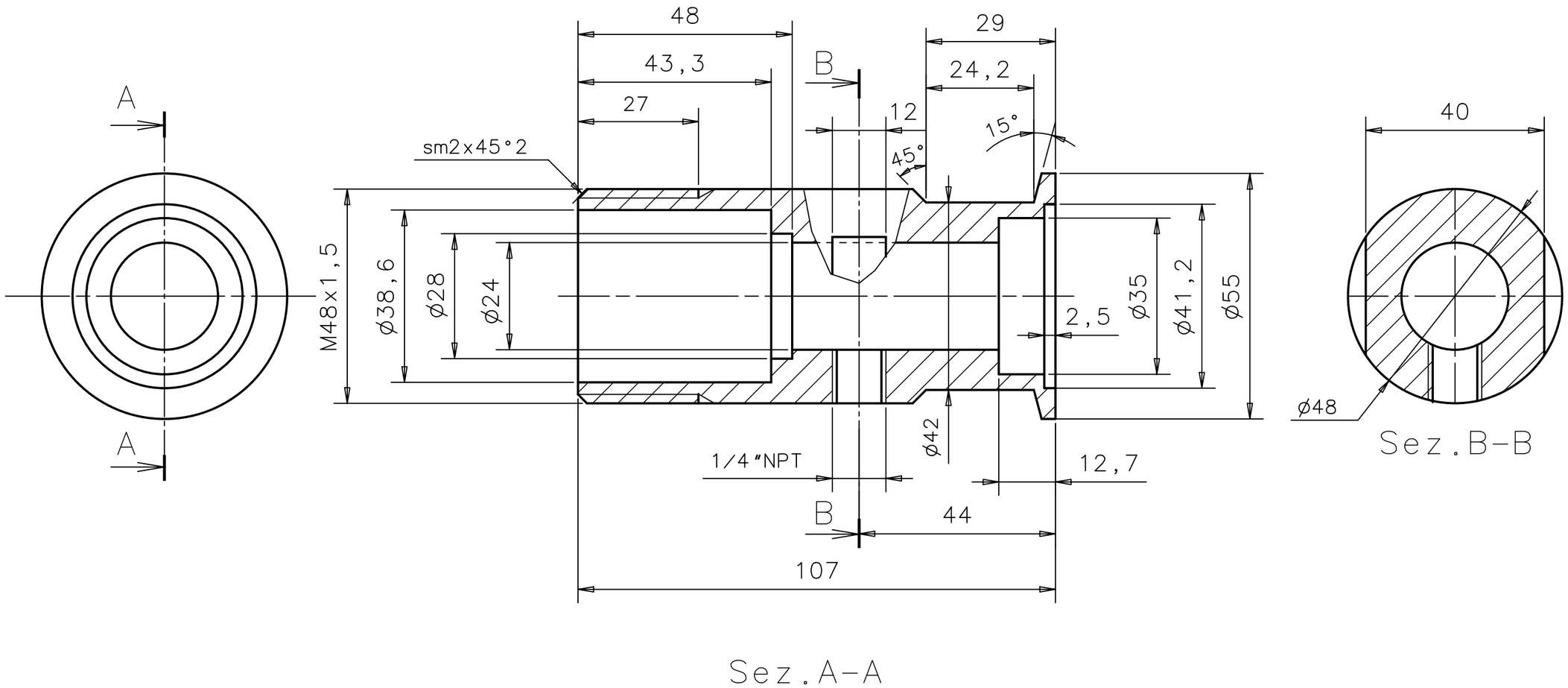

Pos.	Descrizione	N. Pezzi	Dis.	Materiale
1	Manicotto di aggancio			Anticorodal

Rev.	Descrizione	Data	Disegnato	Controllato
C				
B				
A	--	--/--/--	--	--

SOSTITUITO DAL DIS. ----------

SOSTITUISCE IL DIS. ----------

Approvato	Gadani	Smussi non quotati 0,5x45°	Quote senza indicaz. di tolleranza ISO 2768 m K	Scala 1:1
Controllato	Gadani			
Disegnato	Gadani	Rugosità R_a in μm 1.6	Tratt. termico e/o superf. --	
Data Emissione	06/04/2001			

CONSORZIO RFX
Ricerca Formazione Innovazione
Corso Stati Uniti, 4 - 35127 Padova ITALY
Tel. 049/8295000 - Fax 049/8700718

TITOLO
- **ESPERIMENTO MST strumentazione**
- Tomografia SXR
- Sistema di inserzione testa per accesso da 1,5"
- Manicotto di aggancio

Dis. N° H020009 FOGLIO 1/1

IL PRESENTE ELABORATO NON PUÒ ESSERE RIPRODOTTO SENZA AUTORIZZAZIONE